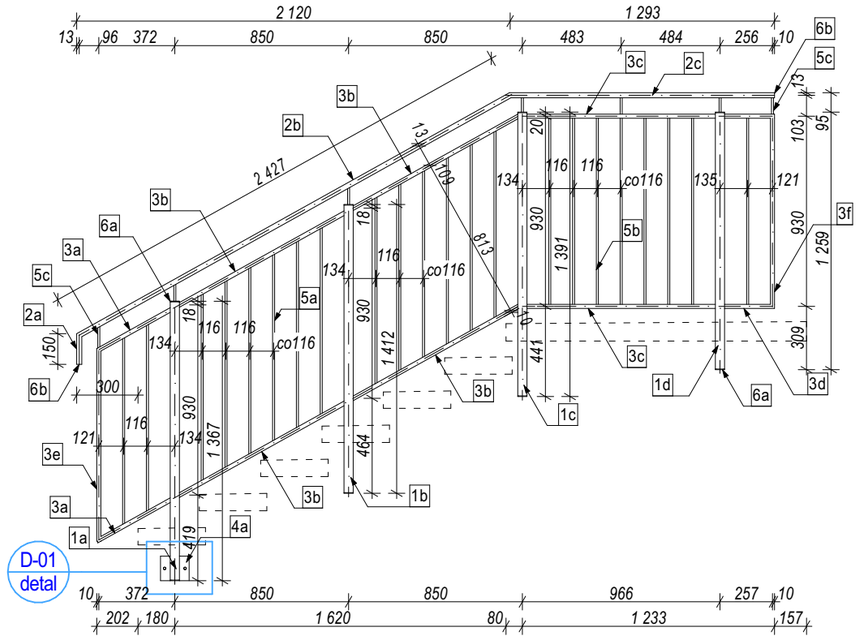

PRZEKRÓJ A-A 1:30

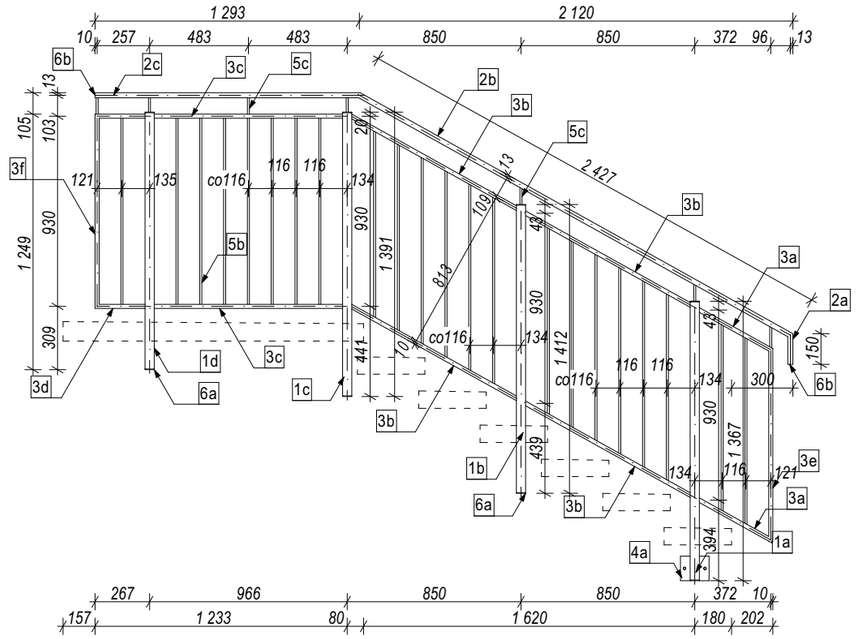

PRZEKRÓJ B-B 1:30

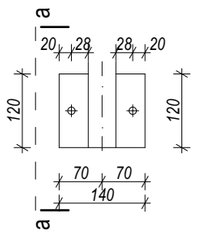

D-01 1:10

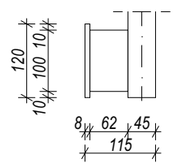

D-01_a-a 1:10

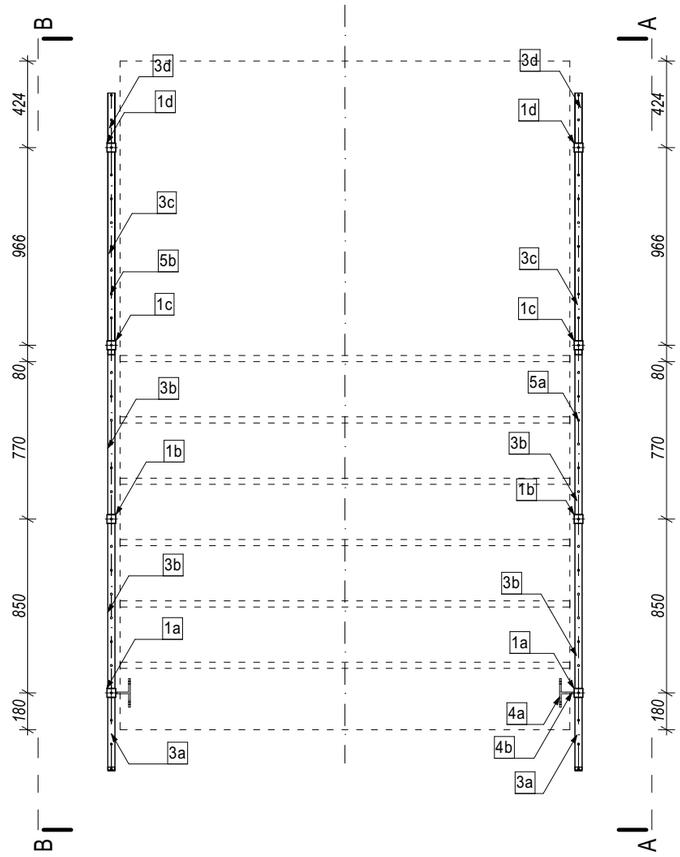

RZUT POZIOMY 1:30

MATERIAŁ:
stal AISI 304

ZABEZPIECZENIE ATYKOROZYJNE:
nie jest wymagane

ozn. profilu	szt	profil	dł. elem. [mm]
1a	2	rura kwadratowa 45x45x3	1366
1b	2	rura kwadratowa 45x45x3	1412
1c	2	rura kwadratowa 45x45x3	1391
1d	2	rura kwadratowa 45x45x3	1259
2a	2	rura prostokątna 50x25x3	150
2b	2	rura prostokątna 50x25x3	2427
2c	2	rura prostokątna 50x25x3	1293
3a	4	rura prostokątna 35x20x2	411
3b	8	rura prostokątna 35x20x2	932
3c	4	rura prostokątna 35x20x2	921
3d	4	rura prostokątna 35x20x2	244
3e	2	rura prostokątna 35x20x2	956
3f	2	rura prostokątna 35x20x2	950
4a	2	blacha 8x120	140
4b	2	blacha 8x100	62
5a	28	pręt Ø10	907
5b	16	pręt Ø10	910
5c	10	pręt Ø10	83
6a	16	blacha 3x45	45
6b	4	blacha 3x25	50

ILOŚĆ DO WYKONANIA:
1 sztuka

PROJEKTANT:
mgr inż.Roman Biernot
(nr upr.315/79 - specj.konstrukcyjno-budowlana)

PROJEKTANT:

PRACOWNIA ARCHITEKTONICZNA
LABORATORIUM 21
43-100 TYCHY, ul. TARGIELA 21a - tel. 0-608-505-943

TEMAT:
REMONT SCHODÓW ZEWNĘTRZNYCH W BUDYNKU MIESZKALNYM

OPRACOWANIE: dokumentacja wykonawcza
NR ARCHIWALNY: 414/26
ZAKRES: konstrukcja
DATA: 02.2026

OBIEKT:
BUDYNEK MIESZK. WIELORODZINNY
Tychy, ul. Orzeszkowej 5-13
(działka nr 2265/83)

NAZWA RYSUNKU:
SCHODY KLATKA NR 5-BALUSTRADY

SKALA: 1:30, 1:50, 1:10
IL. ARK.: 19
NR ARKUSZA: DW.06
REWIZJA: